FLASHER SWITCH (TURN)	AZ	B/N	RO	CARICO NOMINALE Rated load
⇦	○—○			52W
N PREMUTO (OFF)				
⇨		○—○		52W

FUNCTIONING FORCE
da definire

DIMMER / PASSING SWITCH	BI	G/N	NE	BI	VE	CARICO NOMINALE Rated load
HI	○—○					80W
LO		○—○				80W
PASS			○—○			80W

FUNCTIONING FORCE
8N ±3N

HORN SWITCH	GR	V/R	CORRENTE NOMINALE Current load
A RIPOSO (Off)			
PREMUTO (On)	○—○		5 A

FUNCTIONING FORCE
8N ±3N

CODICE part number	DENOMINAZIONE description
0030AA.5A.05	DISPOSITIVO CON CONFEZIONE IN SCATOLA PER RICAMBIO spare switch packaged into cardboard box
0030AA.5A.04	DISPOSITIVO CON CONFEZIONE IN SACCHETTO PER RICAMBIO spare switch packaged into plastic bag
0030AA.5A.03	DISPOSITIVO CON CONFEZIONE INDUSTRIALE IN CONTENITORI A RENDERE manufacturing packaging switch into plastic case to be returned
0030AA.5A.02	DISPOSITIVO CON CONFEZIONE INDUSTRIALE SENZA SACCHETTO manufacturing packaging switch without plastic bag
0030AA.5A.01	DISPOSITIVO CON CONFEZIONE INDUSTRIALE IN SACCHETTO manufacturing packaging switch into plastic bag

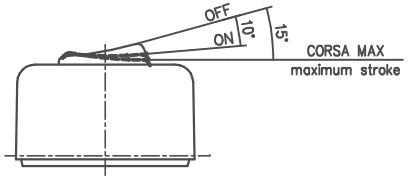

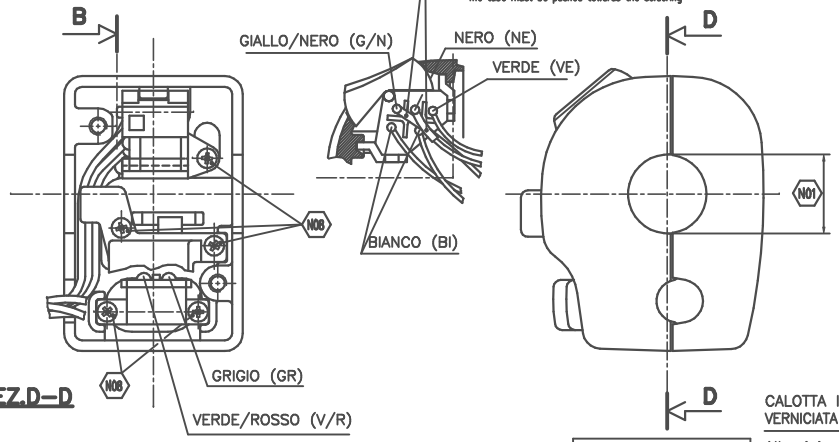

SEZ.D–D

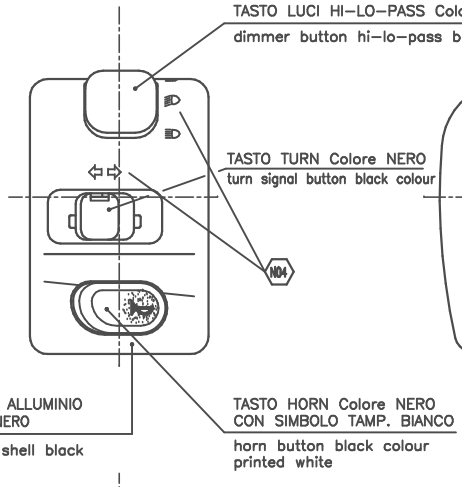

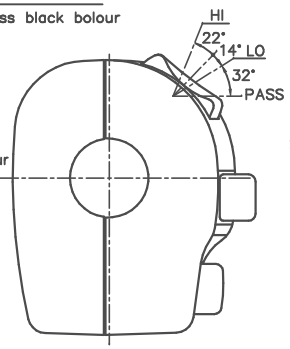

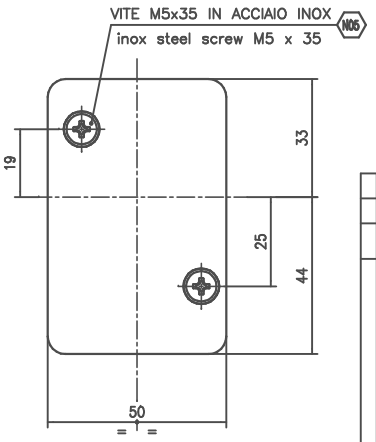

SCHEMA ELETTRICO
electrical scheme

VISTA DA "A"
SCALA 1:2

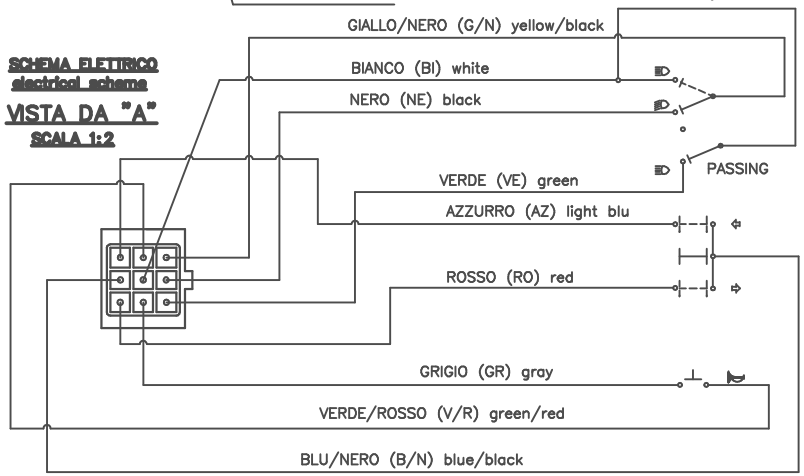

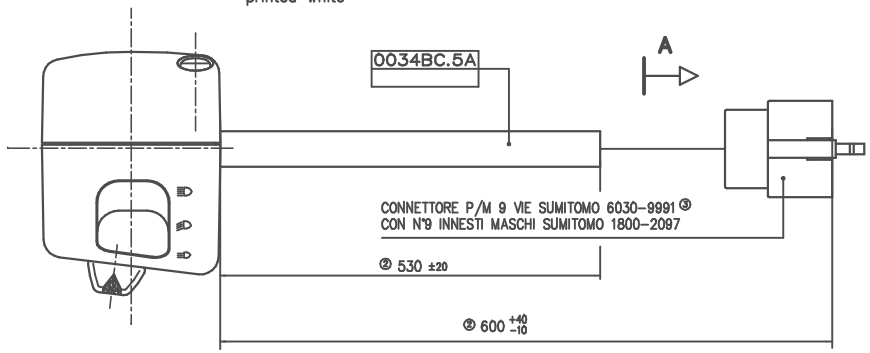

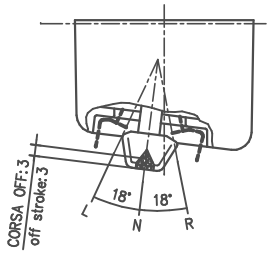

NOTE

N01	DISPOSITIVO ADATTO PER MANUBRI ø22 +0.3 0 mm Switch suitable for handlebars ø22 +0.3 0 mm	N05	COPPIA DI SERRAGGIO VITE : 2÷3 Nm Tightening Torque:
N02	CAVI IN RAME SEZ. 0.75 mm² Copper cable section 0.75 mm²	N06	* = LE PRESENTI QUOTE SONO INDICATIVE AI FINI DELL' INGOMBRO. * = Abole overall dimensions are approximated
N03	RIVESTIMENTO CAVETTI IN VIPLA COLORATA DIAMETRO ESTERNO ISOLANTE ~ 2 mm colering cable in coloured polyvinyl chloride outside diameter: ~2mm	N07	TENSIONE NOMINALE : 12V Nominal voltage: 12V
N04	SIMBOLI TAMPOGRAFATI COLORE BIANCO White printed symbols	N08	COPPIA DI SERRAGGIO VITE : 0.5÷1 Nm Tightening Torque:

MODIFICA		Esp. mod.	Descrizione modifica	Data	Dis.	Appr.
03	MOD. COD. CONNETTORE			31/07/01	GBR	BLR
02	MOD. QUOTA DA 720 A 600 E DA 650 A530			26/06/01	FSA	RVG
01	AGGIUNTO N°2 TUBETTI ISOLANTI			16/12/99	SDR	RVG

VIDIMAZIONE

Esp. rev.	Descrizione revisione disegno	Data	Dis.	Appr.

Il presente disegno e' proprieta' della DOMINO S.P.A. SIRTORI (LC) e senza permesso scritto della stessa, non potra' comunque essere utilizzato per la costruzione dell'oggetto rappresentato, ne' verra' comunicato a terzi o riprodotto. La Societa' proprietaria tutela i propri diritti a termine di Legge.

DISEGNATO		APPROVATO		SCALA
NOME RVG	DATA 21–10–98	NOME	DATA	1:1

DENOMINAZIONE:
DISPOSITIVO ELETTRICO SX
Left handle switch

domino S.p.A.

CLASSE FUNZIONALE	DISEGNO PROVVISORIO N°	REVISIONE
1		

DISEGNO N° 0030AA.5A.00– 03 Esp. mod.

Formato A2